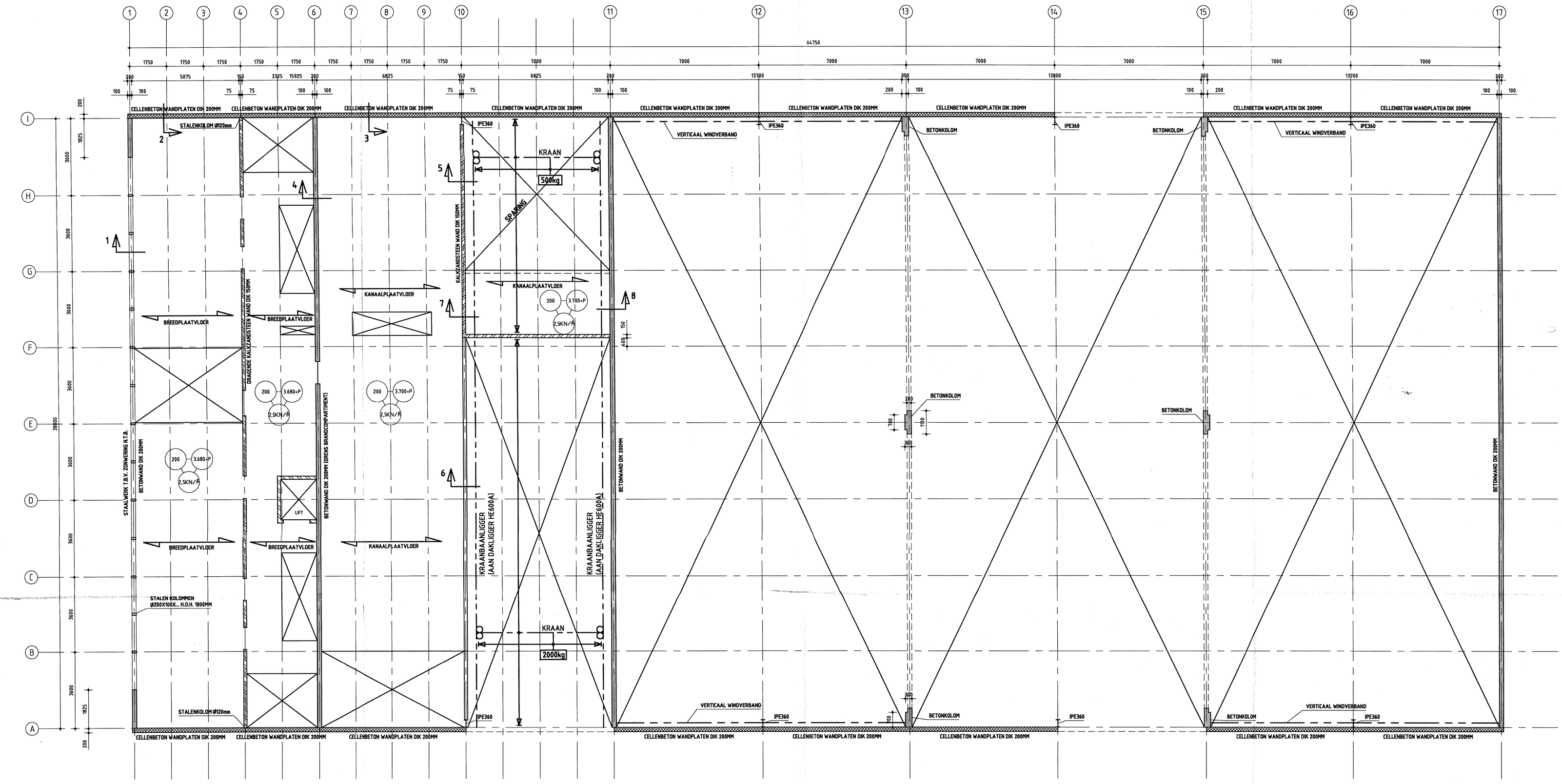

VERDIEPING 3.750+P

SCHAAL 1:100

Behoort bij besluit van het sectorhoofd Openbare Werken der gemeente Loon op Zand d.d. 03 SEP. 2003 No. F20.01322

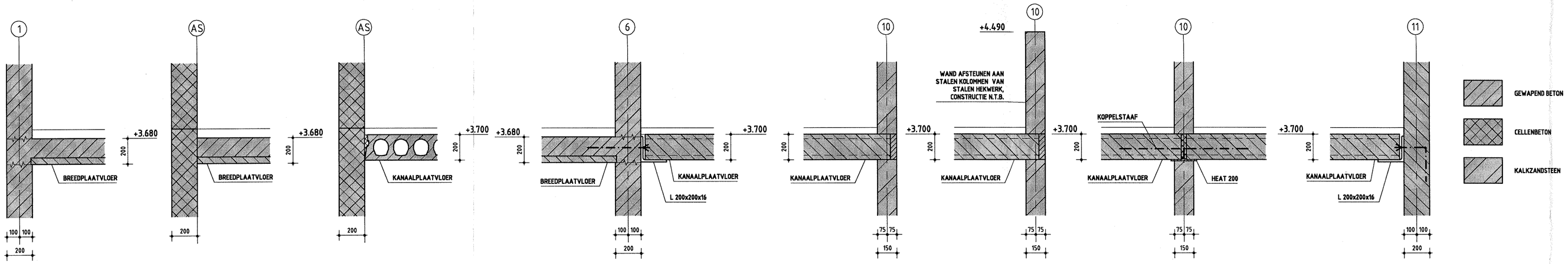

DETAIL 1 — SCHAAL 1:20

DETAIL 2 — SCHAAL 1:20

DETAIL 3 — SCHAAL 1:20

DETAIL 4 — SCHAAL 1:20

DETAIL 5 — SCHAAL 1:20

DETAIL 6 — SCHAAL 1:20

DETAIL 7 — SCHAAL 1:20

DETAIL 8 — SCHAAL 1:20

OPMERKINGEN

- MATEN IN MM, HOOGTEMATEN IN M T.O.V. PEIL
- STABILITEIT TIJDENS BOUWFASE DOOR AANNEMMER
- BEVESTIGING CELLENBETON WANDPLATEN AAN ACHTERCONSTRUCTIE N.T.B.

0 2.500mm 5.000mm — SCHAAL 1:100

0 500mm 1.000mm — SCHAAL 1:20

INGEKOMEN 14 FEB. 2002

Gemeente Loon op Zand

Gemeentewerf de Kets te Kaatsheuvel

Definitief ontwerp

Constructietekening

1e Verdieping (3.750+)

	Naam	Datum	Paraaf
A	BOEB	03-01-2002	

WIJZIGINGEN

Witteveen + Bos
Postbus 233
7400 AE Deventer
Telefoon 0570 69 79 11
Telefax 0570 69 73 44
water
infrastructuur
milieu
bouw

Getekend	B.Boer	
Gecontroleerd	L. School Uiterkamp	
Goedgekeurd	H. Laagland	
Datum	04-12-2001	

Schaal 1:20 1:100

LZ.3.8.2002

Formaat A1

ACAD TEK: \Bosgr\PROJECTEN\LZ3\WLA01A\Constructie\LZ.3.8.2002.dwg